SZÉN-DIOXID TÁVADÓ

CDT2000 Légcsatorna

Összefoglaló

A CDT2000 Duct - C02 TÁVADÓ egy modern megjelenésű készülék, mely kombinálja a CO2 és hőmérséklet mérést. A csavarmentes fedőlap gyors és egyszerű beépítést tesz lehetővé. Különféle modellben létezik. Részletek az alábbi táblázatban olvashatók.

Modell: **CDT2000 légcsatorna (-D)**

- D = kijelzős

Termék neve	Mérési tartomány (CO_2)	Pontosság (CO_2)	Mérési tartomány (hőmérséklet)	Pontosság (hőmérséklet)
CDT2000 Duct	400...2000 ppm	±40 ppm +a leolvasott érték 2%-a	0...50 °C	<0,5ºC

A Szén-dioxid Távadó egyes kiszerelésben, tartozékokkal kerül forgalomba.

Műszaki adatok

Alkalmas közeg: Levegő és nem agresszív gázok

Mérőelem: NTC10K –hőmérséklet érzékelő, nem diszperzív (NDIR) CO2 – érzékelő

Pontosság:
$C0_2$: ±40 ppm +a leolvasott érték 2%-a
hőmérséklet: <0,5ºC

Elektromos interferencia:
• Tápfeszültség: 24 VAC or VDC ± 10%
• Áramfelvétel: 150mA (max)

Kimenő jelek minden közegnél:
0/2…5/10 VDC, Ohmos terhelés minimum 1kΩ

Anyagok:
• Ház: ABS
• Fedél: PC

Csatlakozások:
• Elektromos csatlakozások: 4 rugós sorkapocs, max 1.5 mm^2

Súly: 150 g
Méretek:
Ház: 120 x 96 x 44mm
Érzékelő: L=188mm, d=12mm

Ált. környezeti feltételek:
• Hőmérséklet tartomány:
- Működési: 0…+50°C
- Tárolási: -20…+70°C
- Környezeti páratartalom: 0 - 95% RH
Védelem:
• Védettségi osztály: IP54
• Megfelelőség:
Megfelel a CE jelölésnek:
EMC direktíva: 2004/108/EY
Rohs direktíva: 2002/95/EY
WEEE direktíva: 2002/96/EC

Méretek

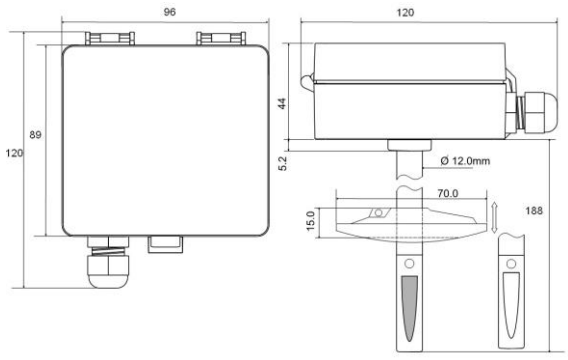

Beépítés Bekötési rajz

CO2 kimenet
T kimenet
24V
GND

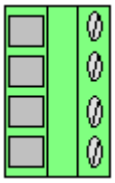

24V	Tápfeszültség
GND	Föld
CO2	0/2...5/10V CO2 kimenet
Temp	0/2...5/10V hőmérséklet kimenet

IAS Automatika Kft
www.iasautomatika.hu

1181 Budapest, Kondor Béla stny. 1.
Tel./Fax: 1 291 3444
Tel./Fax: 1 296 0296
budapest@iasautomatika.hu

4024 Debrecen, Sumen u. 26-28.
Tel./Fax: 52 368300
Fax: 52 368 528
debrecen@iasautomatika.hu

Kijelző

Mérési módok

CO2+TE

Menü

A menübe belépéshez tartsa lenyomva a.

select gombot 2 mp-ig.
Paraméter változtatásához nyomja meg a select gombot,

a menüben való mozgáshoz pedig az up/down gombot.

CO2+TE (Celcius)

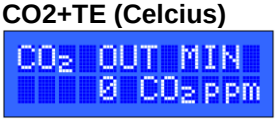

CO2 a kimenet alsó határa
0…1900 ppm

CO2 a kimenet felső határa
500…2000 ppm

Hőmérsékleti kimenet alsó határa
0…45,0 C or 32…112 F

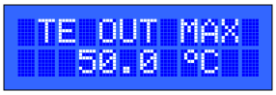

Hőmérsékleti kimenet felső határa
5…50,0 C or 42…122 F

Kimeneti max. feszültség
5V / 10V

Kimeneti min. feszültség
0V / 2V

A menüből való kilépéshez nyomja le a select gombot