NYOMÁSKÜLÖNBSÉG TÁVADÓ

MODBUS INTERFÉSSZEL ÉS BEMENET TERMINÁL-LAL

DPT-IO-MOD	DPT-IO-MOD A nyomáskülönbség légtávadót Modbus (RTU) kommunikációs hálózatra tervezték. A DPT-IO-MOD olyan bemeneti terminállal rendelkezik, mely sokrétű távadóvá teszi. A bemeneti terminál használatakor a hőmérséklet távadókat hőmérséklet érzékelőkre lehet cserélni. Precíz nyomás érzékelő és könnyen kezelhető interfész révén a készülék megbízható és környezetbarát.
HASZNÁLAT ÉS ALKAL-MAZÁSOK	A DPT-IO-MOD-ot alacsony nyomású levegő és nem éghető gázok mérésére szolgál, az épület automatika rendszer HVAC és tisztatéri rendszerek felügyelete és szabályozása érdekében.

MŰSZAKI ADATOK

Kommunikáció:	RS-485 Modbus (RTU)
Pontosság (alkalmazott nyomástól): (modelllek 250 és 2500)	Nyomás < 125 Pa = 1 % + ±2 Pa Nyomás > 125 Pa = 1 % + ±1 Pa
Pontosság (alkalmazott nyomástól): (modell 7000)	Nyomás < 125 Pa = 1.5 % + ±2 Pa Nyomás > 125 Pa = 1.5 % + ±1 Pa
Zero pont kalibrálás:	Modbuson át vagy nyomógombbal
Mértékegységek:	Pa, kPa, mbar, inchWC, mmWC, psi
Tápfeszültség:	24 VDC ±10 % / 24 VAC ±10 %
Energiafogyasztás:	< 1.3 W
Működési hőmérséklet:	-10...+50 °C
Válaszidő:	1...20 s menüben választható
Védelem:	IP54

SAVE IN COSTS OF A ESZKÖZÖK ÉS IN A INSTALLATION COSTS

DPT-IO-MOD

Példa: DPT-IO-MOD-2500-D	**Sorozat**			
	DPT	Nyomáskülönbség távadó		
		Modelll		
		-IO-MOD	Bemenet terminál és Modbus kommunikáció	
			Méréstartomány (Pa)	
			-2500	-250...2500
			-7000	-250...7000
				Kijelző
				-D Kijelzővel
Modell	DPT	-IO-MOD	-2500	-D

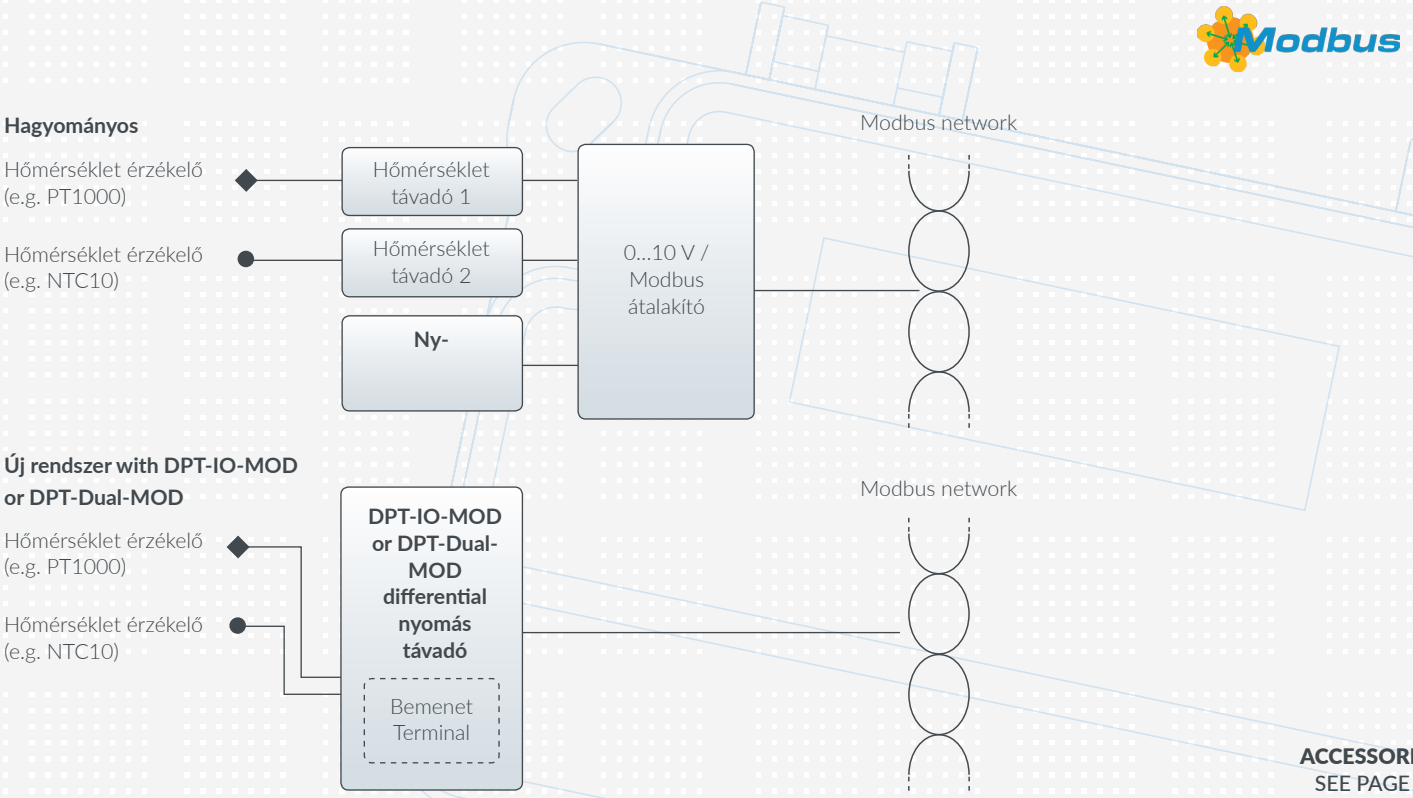

ACCESSORIES
SEE PAGE 70

NYOMÁSKÜLÖNBSÉG TÁVADÓ

KÉT NYOMÁS ÉRZÉKELŐVEL

DPT-DUAL-MOD

DPT-DUAL-MOD Két nyomáskülönbség távadót egy eszközben egyesít. Lehetővé teszi, hogy két különböző pontról mérjük a nyomást. Az egyik mérést be lehet állítani légsebesség mérésére. A DPT-DUAL-MOD Modbus interfésszel és bemeneti terminállal rendelkezik. Ha bemeneti terminált használ, a hőmérséklet távadót hőmérséklet érzékelővel helyettesítheti. Ennek eredményeként költséget takaríthat meg az eszközökön és a szerelésen. Az AHU modell szellőző egységekhez tervezett légáramlás távadót tartalmaz.

HASZNÁLAT ÉS ALKAL-MAZÁSOK

DPT-DUAL-MOD- készüléket akkor érdemes használni, ha két különböző nyomást akar mérni.
Az AHU modellnél az egyik mérés a légáram. A eszközök levegőre és nem éghető gázokra egyaránt alkalmasak
.

MŰSZAKI ADATOK

Kommunikáció:	RS-485 Modbus (RTU)
Pontosság (alkalmazott nyomás): (modelllek 250 és 2500)	Nyomás < 125 Pa = 1 % + ±2 Pa Nyomás > 125 Pa = 1 % + ±1 Pa
Pontosság (alkalmazott nyomás): (modell 7000)	Nyomás < 125 Pa = 1.5 % + ±2 Pa Nyomás > 125 Pa = 1.5 % + ±1 Pa
Zero pont kalibrálás:	Modbus-szal vagy nyomógombbal
Mértékegységek:	Nyomás: Pa, kPa, mbar, inchWC, mmWC, psi Flow: (AHU modell) m3/s, m3/hr, cfm, l/s, m/s, ft/min
Tápfeszültség:	24 VDC ±10 % / 24 VAC ±10 %
Enrgiafogyasztás:	< 1.3 W
Működési hőmérséklet:	-10...+50 °C
Válaszidő:	1...20 s menüben választható
Védelem:	IP54

AHU MODELL LÉGSEBESSÉG TÁVADÓVAL

DPT-DUAL-MOD

Példa: DPT-Dual-MOD-2500-D	**Sorozat**			
	DPT	Nyomáskülönbség távadó		
		Modelll		
		-Dual-MOD	két nyomás érzékelős és Modbus kommunikáció	
			Méréstartomány (Pa)	
			-2500	-250...2500
			-7000	-250...7000
			-AHU	2500 és 7000 érzékelők, áramlásmérésel
				Kijelző
				-D Kijelzővel
Modell	DPT	-Dual-MOD	-2500	-D

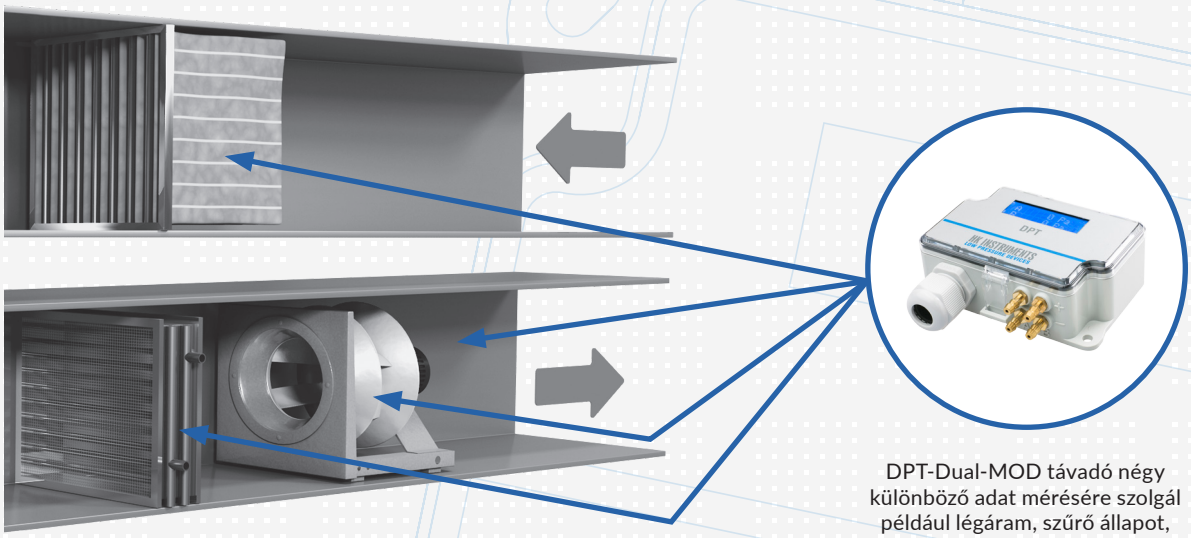

DPT-Dual-MOD távadó négy különböző adat mérésére szolgál például légáram, szűrő állapot, hőcserélő és levegő hőmérséklet.

KIEGÉSZÍTŐK
LÁSD 70

LÉGKEZELŐ SZABÁLYZÓ

DPT-CTRL	DPT-CTRL multifunkciós nyomáskülönbség- és légáram távadós PID szabályzó.Lehetővé teszi az állandó nyomás vagy a ventillátor áramlás szabályzást a VAV rendszerekben és a zsalukban. Áramlás szabályzásakor kiválaszthatja a ventillátor gyártóját vagy az általános K- értékkel rendelkező érzékelőt.
HASZNÁLAT ÉS ALKAL-MAZÁSOK	DPT-CTRL készüléket légáram és állandó nyomás szabályzására használhatja olyan alkalmazásoknál, melyeknél fontos, hogy állandó vákumot vagy stabil légáramot tartsunk, pl. olyan telephelyeken, ahol állandó negatív nyomás van, hogy a szennyeződés ne lebegjen.

MŰSZAKI ADATOK

Pontosság (alkalmazott nyomástól): (modelllek 250 és 2500)	Nyomás < 125 Pa = 1 % + ±2 Pa Nyomás > 125 Pa = 1 % + ±1 Pa
Pontosság (alkalmazott nyomástól): (modell 7000)	Nyomás < 125 Pa = 1.5 % + ±2 Pa Nyomás > 125 Pa = 1.5 % + ±1 Pa
Mértékegységek:	Nyomás: Pa, kPa, mbar, inchWC, mmWC, psi Flow: m3/s, m3/hr, cfm, l/s, m/s, ft/min
Kontrol jel:	0...10 V or 4...20 mA (jumperrel választható)
Kimenet jel nyomás és légáramhoz (menüben választható):	0...10 VDC, Load R minimum 1 kΩ or 4...20 mA, maximum ellenállás 500 Ω (jumperrel választható)
PID-parameterek:	menüben beállítható
Zero pont kalibrálás:	Automatikus autozero elem (-AZ) vagy nyomógomb
Tápfeszültség:	24 VDC ±10 % / 24 VAC ±10 %
Energiafogyasztás:	< 1.0 W
Működési hőmérséklet:	-10...+50 °C (autozero kalibrálás -5...+50 °C)
Védelem:	IP54

DPT-CTRL

Példa: DPT-Ctrl-2500-AZ-D	**Sorozat**				
	DPT-Ctrl	Légkezelő szabályzó			
		Modelll			
			Analóg kimenetek		
		-MOD	Modbus kommunikáció		
			Méréstartomány (Pa)		
			-2500	0...2500	
			-7000	0...7000	
				Zero pont kalibrálás	
				-AZ	autozero kalibrálással (Modbus modellnél nincs ilyen)
					Standard nyomógombbal vagy kézi zero pont kalibrálással
					Kijelző
					-D Kijelzővel
Modell	DPT-Ctrl		-2500	-AZ	-D

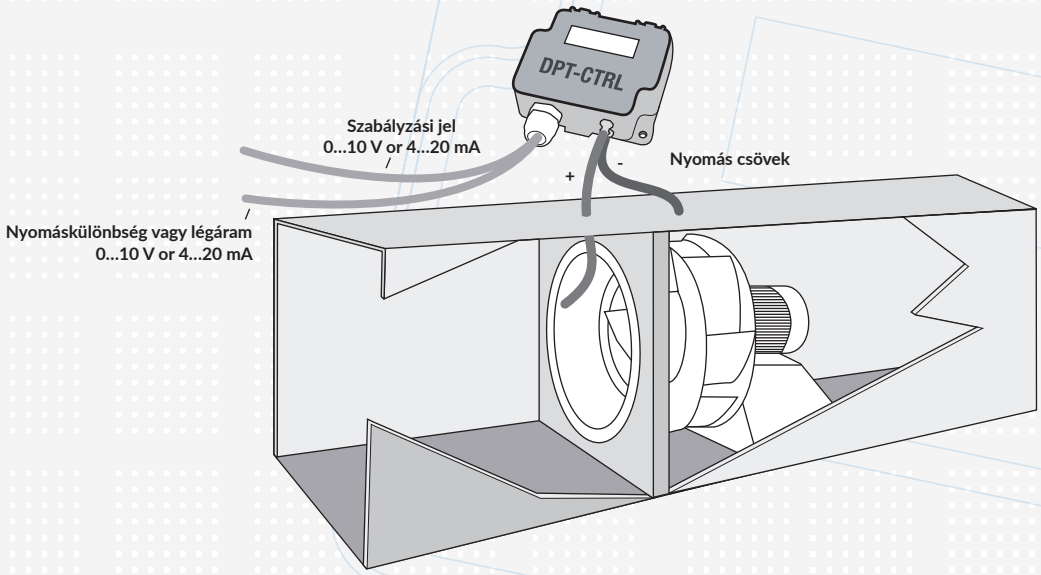

ACCESSORIES
SEE PAGE 70

NYOMÁSKÜLÖNBSÉG TÁVADÓ

KÉTVEZETÉKES

DPT-2W	A DPT-2W is a nyomáskülönbség távadó két vezetékes csatlakozással.
HASZNÁLAT ÉS ALKAL-MAZÁSOK	A nyomáskülönbség távadót alacsony nomású levegő és nem éghető gázok mérésére használják épületautomatikai, HVAC és tisztatéri rendszerek felügyelete és szabályozására.

MŰSZAKI ADATOK

Pontosság (FS-től):	±1.5 %
Hosszútávú stabilitás, jellenmzően 1 év:	≤ ± 8 Pa; modell 2500
Mértékegység:	Pa
Zero pont kalibrálás:	nyomógombbal
Tápfeszültség:	10...35 VDC
Kimenet jel:	4...20 mA
Működési hőmérséklet:	-10...+50 °C
Válaszidő:	0.8 / 4 s
Védelem:	IP54

DPT-2W

Példa: **DPT-2W-2500-R8-D**	**Sorozat**				
	DPT-2W	Nyomáskülönbség távadó kétvezetékes konfigurációval			
		Méréstartomány (Pa)			
		-2500	-100...+100 / 0...100 / 0...250 / 0...500 / 0...1000 / 0...1500 / 0...2000 / 0...2500		
			Modelll		
			-R8	Nyolc méréstartomány	
				Kijelző	
				-D	Kijelzővel
					Kijelző nélkül
Modell	DPT-2W	-2500	-R8	-D	

ACCESSORIES
SEE PAGE 70

AIR FLOW ÉS VELOCITY TÁVADÓ

DPT-FLOW távadó are unique eszközök that make measuring air flow és air velocity easier than ever before. Togear with FLOXACT™ mérés probes a same eszközök are a right változat when measuring flow in a duct. Again, if you wish to measure air velocity, your selection would be AVT which offers multiple méréstartomány in a single device togear with relé és hőmérséklet kimenet jels.

DPT-FLOW	Flow távadó for HVAC rendszers ..	26
FLOXACT™	Multi-pont pitot tube for flow mérés ..	28
DPT-FLOW-BATT	Battery powered air flow meter ..	30
AVT	Air velocity és hőmérséklet távadó with relé kimenet..	32

DPT-FLOW

FLOXACT™

DPT-FLOW-BATT

FLOW MÉRÉS

TERMÉK SELECTION GUIDE

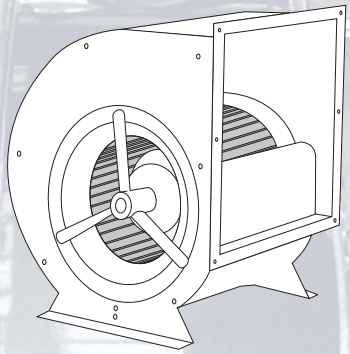

Fan flow mérés
(Measuring inlets in a fan)

- Electricity available
- Electricity not available

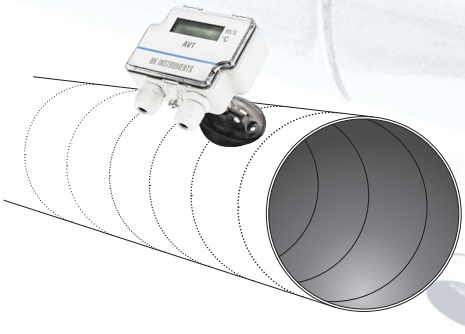

Flow in duct

- Electricity available
  - Customer's own probe
    Például iris damper, nyomás grid, pitot tube etc.
  - Probe not available
- Electricity not available
  - Customer's own probe
    Például iris damper, nyomás grid, pitot tube etc.
  - Probe not available