IAS Automatika
Andover Controls magyarországi képviselet

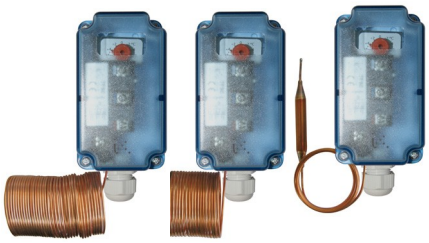

ELEKTROMECHANIKUS FAGYVÉDELMI TERMOSZTÁT TF

FŐBB JELLEMZŐK

Az új fagyvédelmi termosztát az elektromechanikus készülékekre jellemzően szilárd, masszív kivitelű, a rozsdának ellenálló és a berendezés rezgései által okozott hibákat kivédi. Az IP65 védettség minden alkalmazásra megfelelő.

ALKALMAZÁSOK

Az új TFxx termosztát egy biztonsági berendezés. Rendeltetése, hogy hűtési és fűtési rendszerekben, légcsatornákban, légkondicionáló rendszerekben és minden olyan helyen, ahol szükséges a fagyvédelem szabályozza a hőmérsékletet.
A 15(8) A érintkező (SPDT) különféle működésekre teszi alkalmassá, mint pl.:
- ventillátor hajtása
- zsalu hajtása
- szelepek és fűtési v. hűtési körök nyitása/zárása
- elektromos fűtőtestek hajtása
- fűtési v. hűtési körök szivattyúinak hajtása
- fűtési rendszerek v. párásítók kikapcsolása
- akusztikus v. vizuális riasztás beindítása

TÍPUS	HYSZTERÉZIS [°K]	RESET	KAPILLÁRIS HOSSZA [m]
TF30	2	auto	3
TF30R *	-	kézi	3
TF60	2	auto	6
TF60R *	-	kézi	6
TF18	2	auto	1.8
TF18R *	-	kézi	1.8

* Kézi resetelés szükséges, amikor az alapjelet eléri.

Tartozékok:
DBZ-01 védőcső, sárgaréz 120 mm
DBZ-02 védőcső, rozsdamentes acél 120 mm
DBZ-05 szerelőkészlet (6db foglalat) kapilláris rögzítéséhez

MŰSZAKI JELLEMZŐK

Tartomány: -10..+10°C v. +14..50°F
Érintkező: SPDT mikrokapcsoló (1.ábra)
Kapcsolási telj.: 12..250Vac 15(8)A
Különbség: 2°K
Pontosság +- 1°K
Védettség: I. oszt.
IP 65
Környezeti hőmérséklet: max. +55 °C v. max. +125°F
Tárolás: -30..+60 °C or -22..+140°F
Burkolat: az aljzat ABS-ben van, a fedél a fedél áttetsző polikarbonát
Méretek: 140x62x65 (tömszelencével)
Súly: 0,32 Kg

MŰKÖDÉS

Az TFxx termosztát akkor kapcsol, amikor a kapilláris cső min. 30 cm-es szakaszán a beállított érték alá esik a hőmérséklet.
A hőmérséklet emelkedésekor az érintkező automatikusan visszaáll a kiindulási pozícióba. A TFxxR típusoknál az érintkezőt manuálisan kell visszaállítani a kiindulási pozícióba.
Az érzékelő belsejében lévő gáz kitágul és egy mechanizmussal hat a mikrokapcsolóra. A kapilláris teljes hosszában érzékeli a hőmérsékletet.
A fedél alatt elhelyezett alapjelállító gomb véletlenül nem állítható el.

1181 Budapest, Kondor Béla sétány 1.
Tel/Fax: 1 291 3444
Tel/Fax: 1 296 0296
budapest@iasautomatika.hu

IAS Automatika Kft.
www.iasautomatika.hu

4024 Debrecen, Sumen u. 26-28.
Tel/Fax: 52 368 300
Fax: 52 368 528
debrecen@iasautomatika.hu

ELEKTROMECHANIKUS FAGYVÉDELMI TERMOSZTÁT

TF

FELÉPÍTÉS

A termosztát burkolata, ABS-ben lévő aljzat és áttetsző PC fedél, önoltó V0 osztályú. A belső részek polimerekből és rozsdamentes acélból állnak, ami a mechanikus stabilitást biztosítja. Az érzékelő rész Sárgaréz, ami gázzal van töltve.

Elektromos bekötés

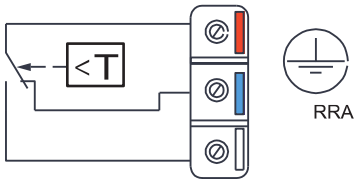

Fig. 1

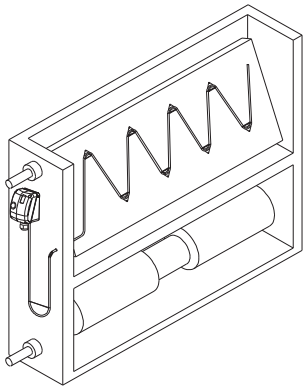

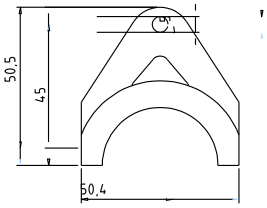

DBZ-05

BESZERELÉS

A termosztát 3-féle érzékelővel létezik, ami különféle alakalmazásokra teszi alklamassá. Az 1,8 m hosszú kapilláris végén lévő vastagabb érzékelő elem a tartozékként kapható 120mm-es sárgaréz v. inox védécsővel használható. A 3 és 6 m kapillárcsöves típusok légcsatornákban v. hőcserélőkben alkalmazhatók

A kapillárist egyenletesen kell elhelyezni az érzékelendő felszínen.
Ennek a felszínnek a görbületi sugara nem lehet kisebb 2cm-nél és nem lehet benn szűkület. Ezért a DBZ-05 szerelőkapocs használata javasolt.
Ne szerelje a kapillárist olyan vas lemezre, aminek nincs védelme.
A termosztát környezetében a hőmérséklet nem eshet a hőmérsékleti alapjel alá.

Méretek (mm)

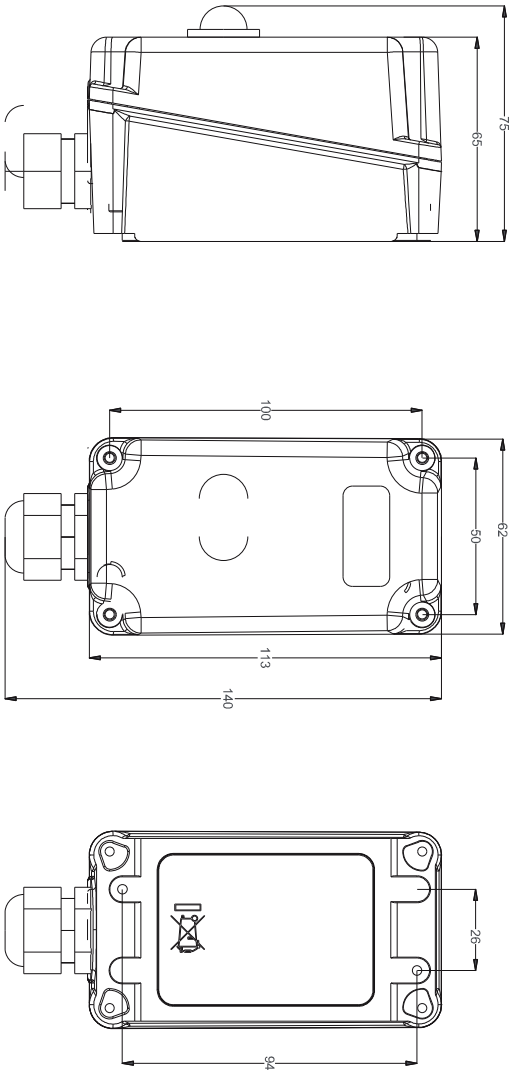

1181 Budapest, Kondor Béla sétány 1.
Tel/Fax: 1 291 3444
Tel/Fax: 1 296 0296
budapest@iasautomatika.hu

IAS Automatika Kft.
www.iasautomatika.hu

4024 Debrecen, Sumen u. 26-28.
Tel/Fax: 52 368 300
Fax: 52 368 528
debrecen@iasautomatika.hu