Iguàna10

Előprogramozott, konfigurálható szabályozó egyszerű alkalmazásokhoz

Az Iguana 10 szabályozói beállíthatóak, hogy kezelni tudják a hőmérséklet, páratartalom, CO2 vagy nyomás szabályozást. DIN sínre szerelhető kivitelben készült.

- **Konfigurálható**
- **Egyszerű konfigurálni a háttérmegvilágított kijelzőn**
- **Bemenet a külső alapjelű eszközökhöz**
- **Előre feltöltött számos alkalmazás móddal**
- **24 V vagy 230 V AC tápfeszültség**
- **Heti beállításon alapuló idő / naptár funkció**

Az Iguana 10 egy előre programozott vezérlő, amit hőmérséklet, CO2, nyomás szabályozására és a levegő páratartalmának kezelésésre és fűtésére alkalmazható. Egyedülálló vezérlő az egyszerűbb alkalmazásokra. Az Iguana-t rendkívül könnyű telepíteni, üzembe helyezni és működtetni.

Az Iguana-hoz tartozik egy kijelző, tekerő gombbal, beépített menüvel, amit nagyon könnyű használni. A beállítások megadásához a tekerő gombot a kívánt paraméterre/értékre kell állítani. Az érték akkor nyugtázzuk, ha a tekerő gombot lenyomjuk.

Az Iguana10 két modellje érhető el:

- Iguana10 24 V AC tápfeszültséggel
- Iguana10-230 230 V AC

tápfeszültséggel

Alkalmazások Iguana 10 és Iguana 10-230-hoz

Az Iguana10 előprogramozott és lehetőség van 5 különböző vezérlési módot választani:

1. Befújt levegő szabályzás
2. Befújt levegő szabályzás külső hőmérséklet kompenzációval
3. Kaszkád helyiség / elszívott levegő hőmérséklet szabályzás
4. Radiátor kör szabályzás
5. Használati melegvíz szabályzás

Bemenetek és kimenetek

Az Iguana 10 tartalmaz:

- 2 analóg bemenetet, PT1000
- 1 SPI bemenetet a külső alapjelű eszközökhöz
- 1 univerziális bemenetet, PT1000 vagy digitális
- 2 digitális bemenetet
- 3 digitális kimenetet
- 2 analóg kimenetet, 0…10 V DC

Belső óra

Az Iguana10 tartalmaz egy beépített heti beállítású valósidejű órát, számos ütemezhető alternatívával.

Könnyű telepíteni

Az Iguana DIN sínre vagy szekrénybe szerelhető. Amióta a sorkapcsok levehetőek, minden csatlakozó elkészíthető, mielőtt az Iguana-ra installálnák.

IAS Automatika

Kijelző és tekerő gomb

Minden beállítás és konfiguráció elvégezhető az előlapon található kijelző és tekerő gomb használatával.

A menü információk a kijelzőn fa struktúrában jelennek meg. A tekerő gomb használatával tudunk mozogni a menük között, értéket beállítani, stb.

Néhány konfigurációs menüben, a tekerő gomb lenyomásával aktiváljuk a beállított értéket. Ezután a gomb tekerésével tudunk mozogni a választott és beállított értékek között. A gomb rövid lenyomásával tudjuk elfogadni a választást.

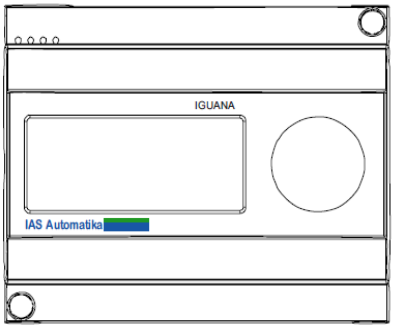

Tekerés: mozgás fel/le a menüben

Lenyomás: belépés új menübe vagy elfogadni az új beállításokat

3 másodpecig lenyomás: Időzítő menü vagy 10 másodpercig lenyomás: Konfigurációs menü

A menü 3 szintre van osztva:

- Alap szint: nézet mód
- A 3 másodperces szint: idő és menetrend program
- A 10 másodperces szint: konfigurációs menü

Kijelző - Alap szint

Ez egy példa a kijelzőről alap szint módban. Ezt az alapállapotot mutatja, amikor az operátor nem aktív.

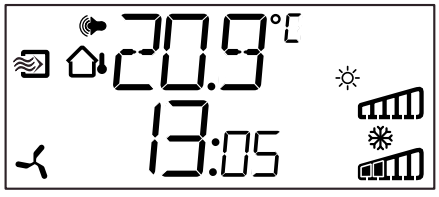

Az alap kijelző mutatja a pillanatnyi időt és az aktuális értéket.

Az oszlopdiagram mutatja a pillanatnyi kimeneti szintet szimbólummal együtt, ami megmutatja, a kimenet hogyan van konfigurálva (Fűtés, Hűtés, Zsalu, stb.).

Továbbá van egy szimbólum, ami azt mutatja, hogy az öt szabályzási módból, melyiket konfigurálja és egy riasztás szimbólum, ami jelez riasztási állapot esetén. A ventilátor szimbólum (csak 1, 2 és 3 módban) addig világít, amíg a ventilátor bemeneti jele aktív.

Ahhoz, hogy minden be- és kimenet értékeit és állapotát lássuk, csak el kell forgatni a tekerő gombot óramutató járásával ellentétes irányba, amíg az I/O szöveg meg nem jelenik, majd lenyomni a gombot. Az alap kijelzőhöz vissaztérni a gomb lenyomásával, majd az óramutató járásávak megegyezően elforgatva lehet.

Kijelző információk

A kijelzőn a következő információk jelenhetnek meg:

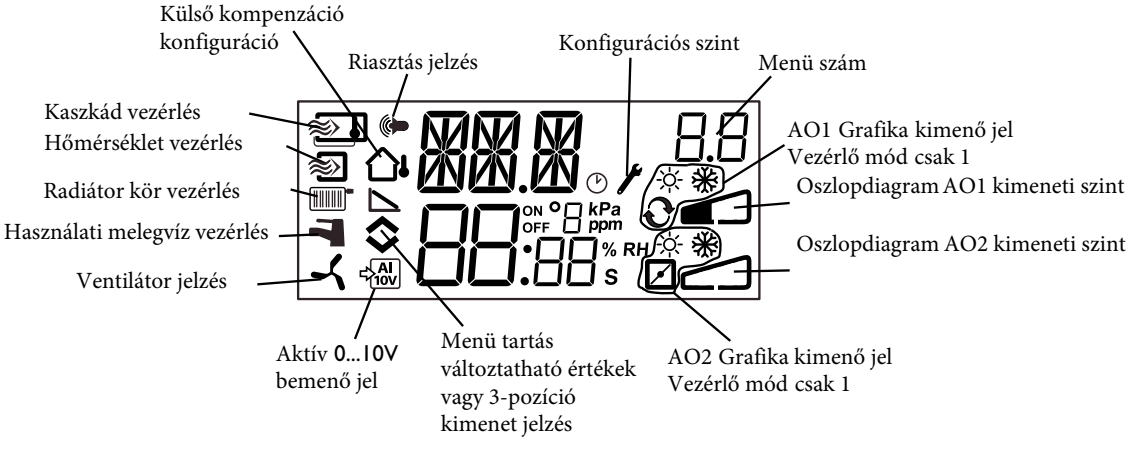

IAS Automatika

Konfiguráció

Minden konfigurációs menü a 10 másodperces szinten van. Ez a szint elérhető az alap kijelzőről úgy, hogy lenyomjuk és 10 másodpercig nyomva tartjuk a tekerő gombot.

Itt megtalálunk számos konfigurációs menüt lefedve minden beállítást és kombinációt.

Néhány esetben, ha egy menüben választunk egy bizonyos beállítást, akkor ez azt fogja eredményezni, hogy csak egy másik menüben fogjuk látni. Például, a zsalu alsó határát beállító menü csak akkor jelenik meg, ha az AO2 zsalu vezérlés kimenetre van állítva.

Funkció összegzés

Szabályzási feladat választás

1. Befújt levegő szabályzás
2. Befújt levegő szabályzás külső hőmérséklet kompenzációval
3. Kaszkád helyiség / elszívott levegő hőmérséklet szabályzás
4. Radiátor kör szabályzás külső görbe alapján
5. Használati melegvíz szabályzás

Az Iguana képes kezelni a következő szabályzási módokat

Szellőzés

Az 1., 2. és 3. pont szerint lehet:

- P- vagy PI-szabályozás
- Szabályozni tud sorban két analóg kimenetet, vagy egy 3-pontos beavatkozót két digitális kimeneten kereseztül
- Zsalu vezérlés, beállítható minimum befújt levegő mennyiséggel
- Fagyvédelem szabályozás vagy fagyvédő termosztát kézi újraindítással
- Magas hőmérséklet kapcsoló
- Elektromos fűtő hűtő funkció
- Digitális időprogram
- Ventilátor start/stop beépített relén keresztül 230 V AC
- Digitális bemenet hosszabb működésért időzítőn keresztül
- Bemenet külső alapjelű eszközökhöz
- Riasztáskezelés a kijelzőn kimenő összesített riasztás esetén is
- Hőtartó funkció
- Mivel a felülvizsgálat 21, a fagyvédő termosztátot az UI1-re kell csatlakoztatni az 1-3 vezérlő módhoz

Radiátor kör vezérlés

A 4. pont szerint lehet:

- P- vagy PI-szabályozás
- Kimenet 0...10 V vagy 3-pozíció 24 V AC
- Állítható kültéri kompenzáció görbe
- Kültéri görbe extra korrekciója (növelni a kb. nulla fok kültéri hőmérsékletet)
- Szoba szenzor csatlakoztatható a kültéri görbe adaptációjához
- Szoba alapjele beállítható a külső alapjelű eszközön keresztül
- Szivattyú áll / Szivattyú üzemel
- Riasztáskezelés a kijelzőn kimenő összesített riasztás esetén is

Használati melegvíz

Az 5. pont szerint lehet:

- PID szabályozás
- 0…10 V kimenet
- Szakaszos túlfűtés a légionella kockázatának csökkentésének érdekében
- Riasztáskezelés a kijelzőn kimenő összesített riasztás esetén is

IAS Automatika

Alkalmazási példák

Az Iguana10 konfigurálható bármelyik következő szabályzási módba. Ezen az oldalon található három szabályzási módban sok a közös és ezért kezeljük őket egy szekcióban.

Befújt levegő szabályzás

A befújt levegő hőmérsékletét az alapjel értékén tartja az AO1 és AO2 kimeneti jelek vezérlésével. Egy PI szabályzási kört használ fel.

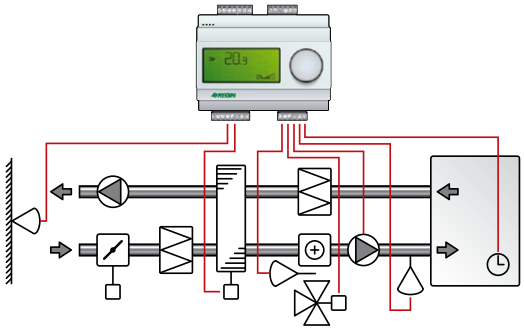

Ehhez a vezérlési módhoz egy szenzor szükséges , "befújt levegő szenzor", az AI1 bemeneten.

Befújt levegő szabályzás külső hőmérséklet kompenzációval

A befújt levegő hőmérsékletét az alapjel értékén tartja az AO1 és AO2 kimeneti jelek szabályzásával. Egy PI szabályzási kört használ fel.

Az alapjel automatikusan módosul a külső hőmérséklet függvényében.

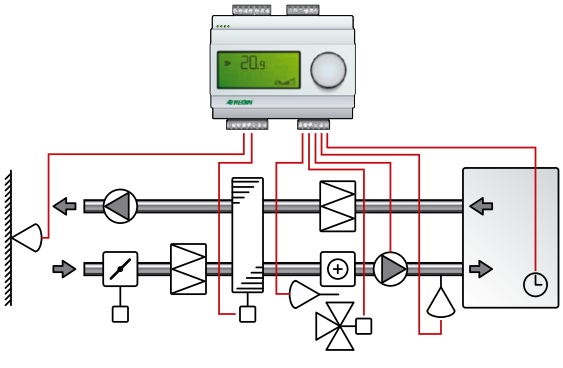

Ehhez a szabályzási módhoz két szenzor szükséges, "Befújt levegő szenzor" az AI1 bemeneten és "Külső szenzor" az AI2 bemeneten.

Kaszkád helyiség / elszívott levegő hőmérséklet szabályzás

Egy helyiség hőmérsékletének alapjele, amit ha szükséges beállítható a külső alapjelű eszközön keresztül, fogja állítani a befújt levegő hőmérsékletét, így megszűnik a szoba hőmérsékletének eltolódása. Egy PI és egy P szabályozási kört használ fel. A befújt levegő hőmérsékletének van egy minimum és egy maximum értéke.

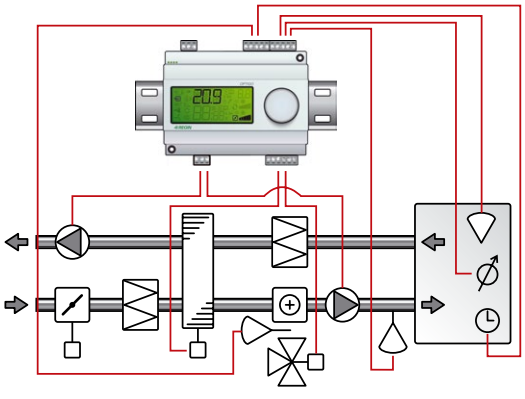

Ehhez a szabályzási módhoz két szenzor szükséges, "Befújt levegő szenzor" az AI1 bemeneten és "Helyiség szenzor" vagy "Elszívott szenzor" az AI2 bemeneten.

Analóg kimenet

Az analóg kimenetek a következőképpen konfigurálhatóak: (érvényes az ezen az oldalon található mindhárom módra)

AO1	AO2
1. Fűtés	-
2. Hűtés	-
3. Fűtés	Hűtés
4. Fűtés	Fűtés
5. Hűtés	Hűtés
6. Fűtés	Zsaluk
7. Hűtés	Zsaluk

3-pontos szabályozás

Az analóg kimenetek helyett, az Optigo konfigurálható 3-pontos szabályozásra (növekedés / csökkenés). Csak a következő kimenetek közül lehet választani:

- Fűtés
- Hűtés

DO1-et a jel növelésére használjuk és a DO2-t a csökkentésére. Ezt a beállítást nem lehet kombinálni a riasztás kimenettel. Egy PI szabályozási kört használ fel.

IAS Automatika

Radiátor kör vezérlés kültéri görbével

A víz hőmérsékletének alapjele a külső hőmérséklet függvényében változik. Egy PI szabályozási kört használ fel. Hozzáadható egy helyiség hőmérséklet érzékelő, hogy korrekciós intézkedéseket végezzen, ha a helyiség hőmérséklete eltér az alapjeltől.

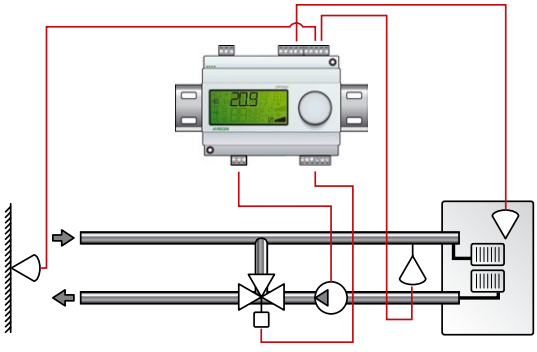

Ehhez a szabályzási módhoz szükséges két szenzor, "Befújt hőmérséklet" az AI1-es és "Kimeneti szenzor" az AI2-es bemeneten

Egy helyiség hőmérsékletét csatlakoztathatjuk az UI1-re, amely lehetővé teszi a helyiség hőmérsékletének eltérésének a javítását a befújt hőmérsékletre. Az UI1-es vezeték egy analóg bemenet.

3 pontos szabályozás

Az analóg kimenetek helyett, az Optigo konfigurálható 3-pontos szabályozásra (növekedés / csökkenés). DO1-et a jel növelésére használjuk és a DO2-t a csökkentésére. Ezt a beállítást nem lehet kombinálni a riasztás kimenettel. Egy PI szabályozási kört használ fel.

Használati melegvíz szabályzás

A víz hőmérsékletének konstans értéken tartását az AO1-es kimeneti jelen keresztül szabályozzuk. Egy PID szabályozási kört használ fel.

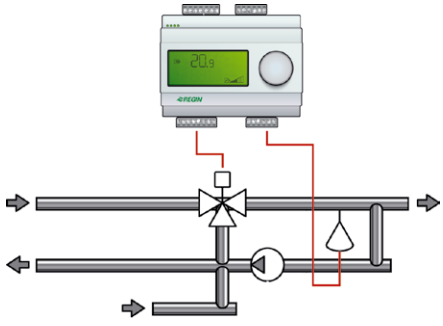

Ehhez a szabályzási módhoz szükséges egy szenzor, "Előremenő víz hőmérséklet" az AI1-es bemeneten.

IAS Automatika

Kábelezés

Iguana10

Terminal	Jelölés	Funkció
1	G	24 V AC csak
2	G0	
3	⏚	

Iguana10-230V

Terminal	Jelölés	Funkció
1	L	230 V AC Iguana 10-230
2		
3	N	

Terminal	Designation	Function
10	Common	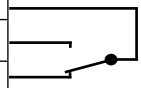 Váltórelé 5A
11	NO	
12	NC	
13	G	Hivatkozás a DO1 és DO2
14	DO1	Digitális kimenet
15	DO2	Digitális kimenet
20	AGND	Hivatkozás AO1 és AO2.
21	AO1	0...10 V DC kimenet
22	AO2	0...10 V DC kimenet
40	DI2	Digitális bement
41	DI+	Hivatkozás DI1 és DI2
42	DI1	Digitális bemenet
43	UI+	Hivatkozás UI1
44	UI1	Univerzális bemenet - PT1000 vagy digitális
50	AGND	Hivatkozás AI1
51	AI1	PT1000 Hőmérséklet érzékelő bemenet
52	AGND	Hivatkozás AI2
53	AI2	PT1000 Hőmérséklet érzékelő bemenet
54	SPI	Bemenet PT1000 alapérték eszköz

Méretek

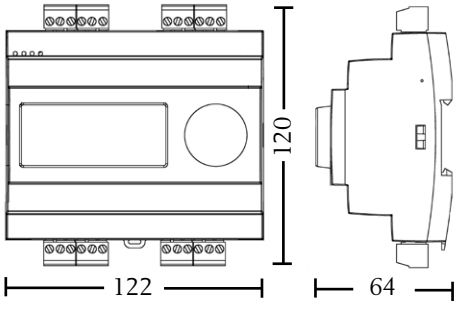

(mm)